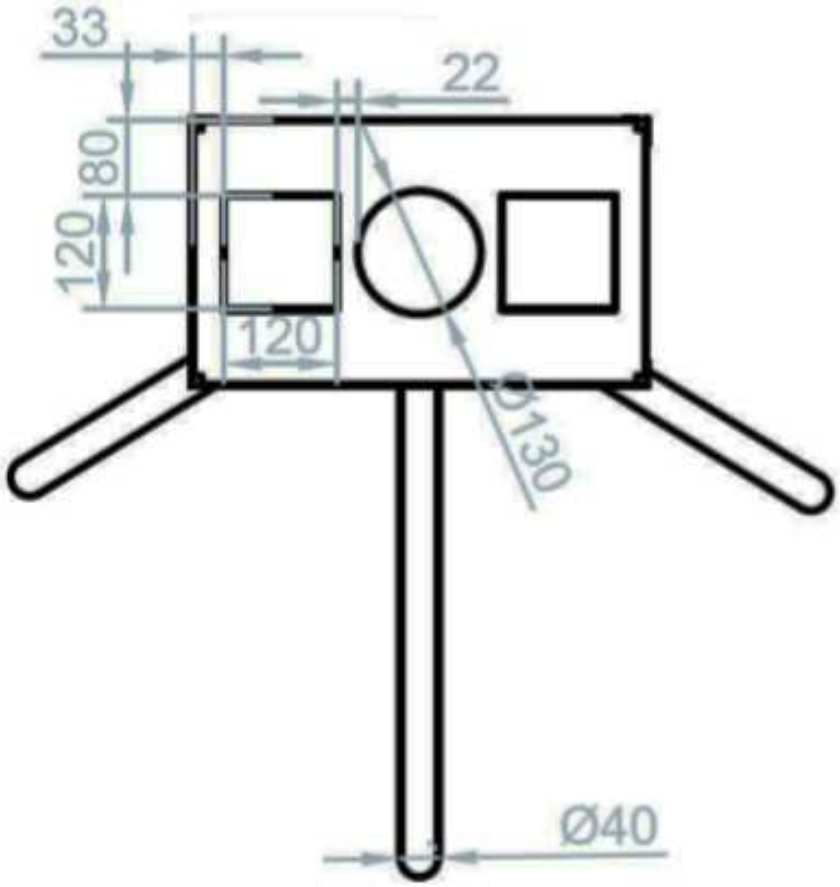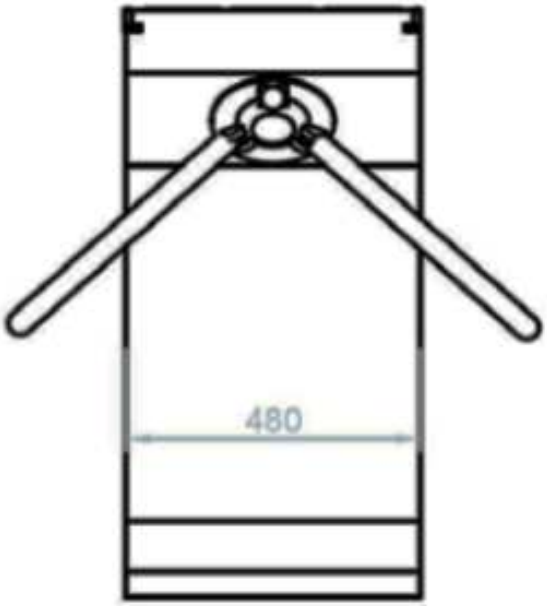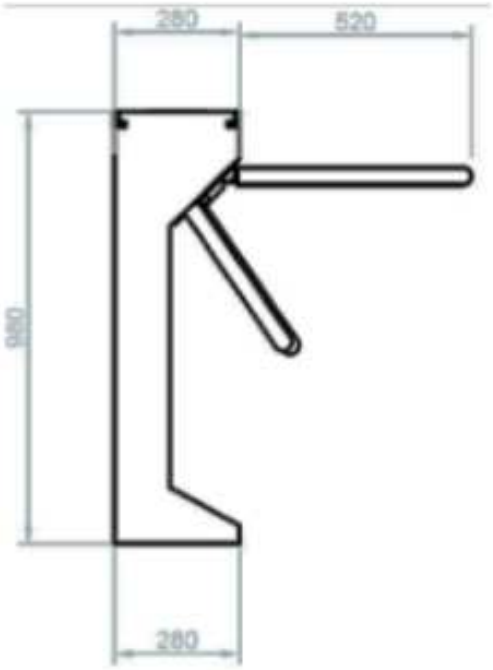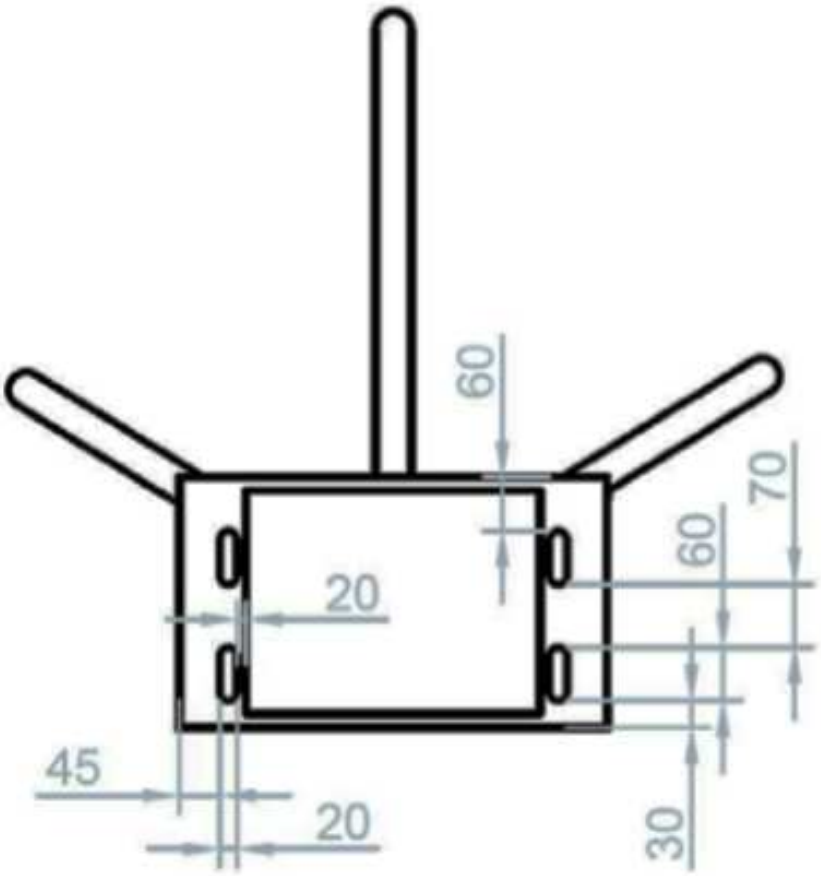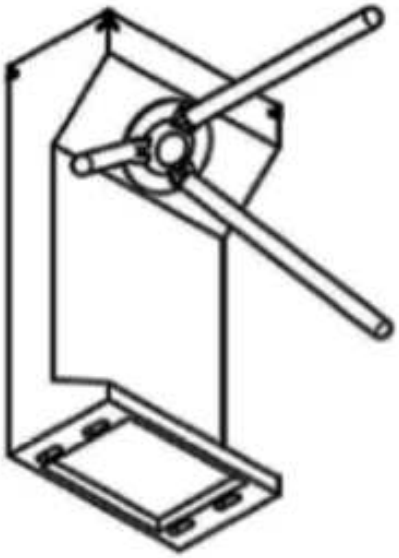K01 - Medidas em mm